SCHEDA TECNICA

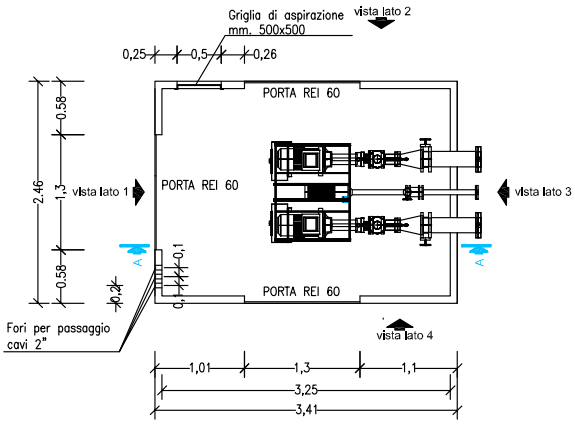

Pianta

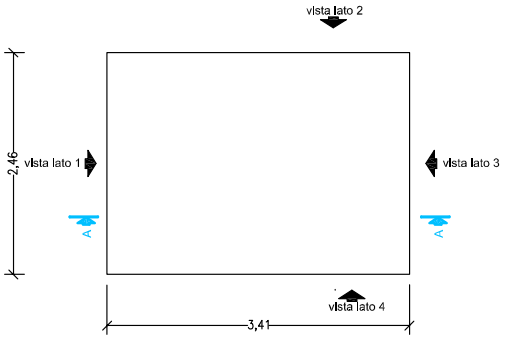

Copertura

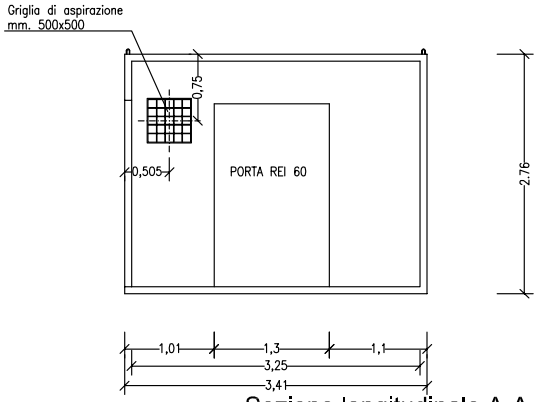

Sezione longitudinale A-A

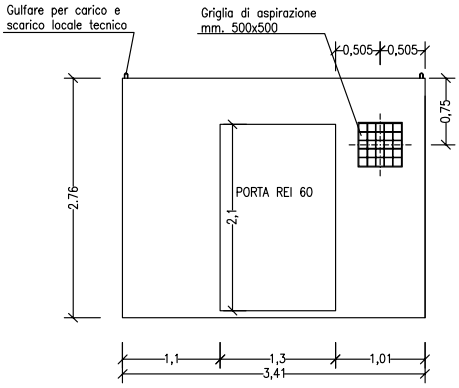

Prospetto laterale - vista lato 2

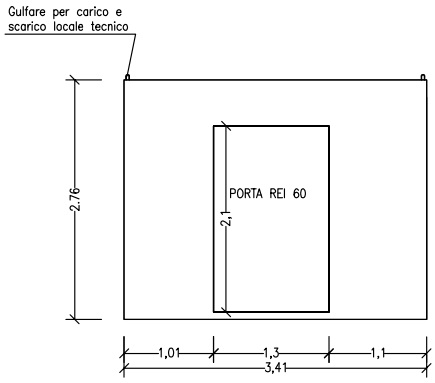

Prospetto laterale - vista lato 4

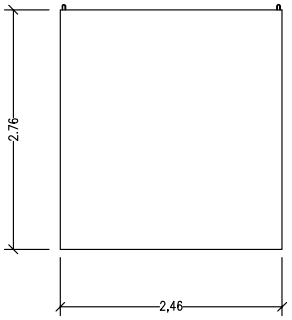

vista lato 3

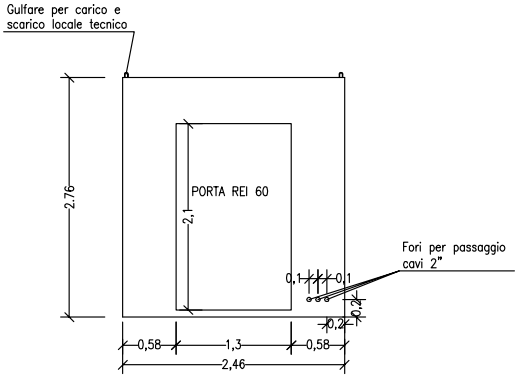

Vista lato 1

CLIMATEC
Via G. Benucci snc - 06135 Ponte San Giovanni (Pg)
Tel.: 075.5280749 www.climatecpg.com - info@climatecpg.com

Climatec si riserva di apportare modifiche senza obbligo di preavviso